CAP (Menuisier aluminium-verre)

SUJET D'EXAMEN (SESSION OFFICIELLE)

EP3 - Pose, installation, et maintenance d’un ouvrage - Session 2021

Sujet de l'examen national tel que publié pour la session indiquée. Source : sujets nationaux publiés par le ministère chargé de l'examen et les services académiques. Document mis à disposition par FormaV pour la révision.

Toutes les annales et leurs corrigés : https://capmenuisieralu.fr/annales-sujets-et-corriges

CERTIFICAT D'APTITUDE PROFESSIONNELLE

MENUISIER ALUMINIUM-VERRE

Session 2021

Durée : 4 heures **Coefficient : 4**

ÉPREUVE EP3

Pose, installation, et maintenance d'un ouvrage

DOSSIER SUJET

Ce dossier sujet comporte **3** pages, numérotées de **DS 1/3** à **DS 3/3**.

Assurez-vous que cet exemplaire est complet.

S'il est incomplet, demandez un autre exemplaire au chef de salle.

L'usage de calculatrice avec mode examen actif est autorisé.
L'usage de calculatrice sans mémoire, type collège, est autorisé.

Activité	Pose d'un châssis	/60

Mise en situation :

Vous devez poser et assurer l'étanchéité du châssis à soufflet :
- Pose en tunnel,
- Au nu intérieur,
- Étanchéité par mastic obturateur sur fond de joint.

Schéma de principe

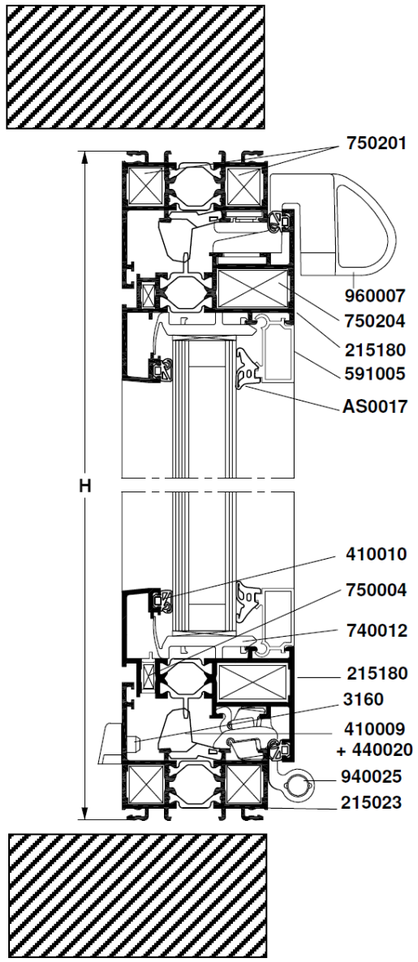

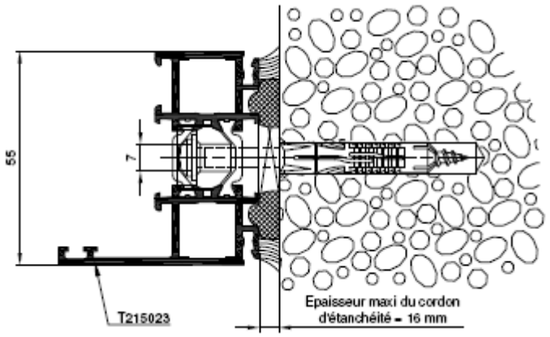

Exemple de support de pose :

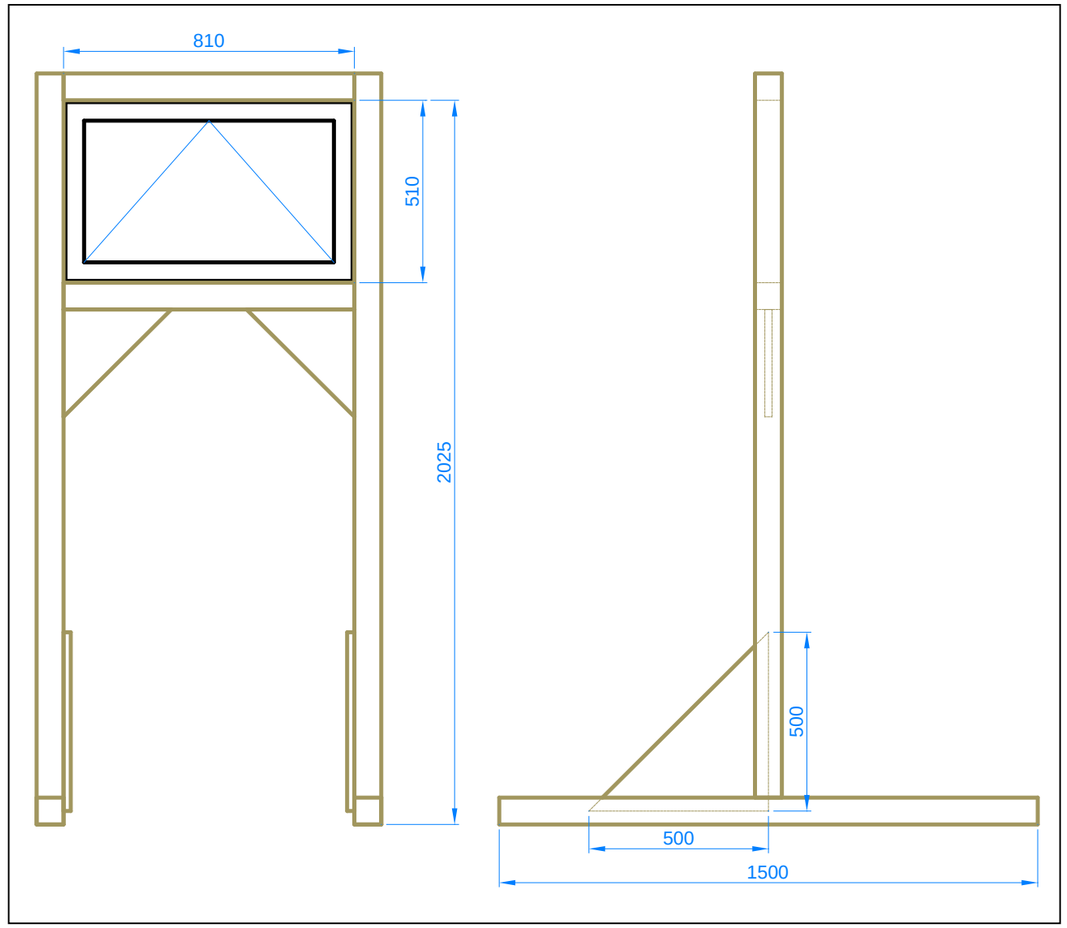

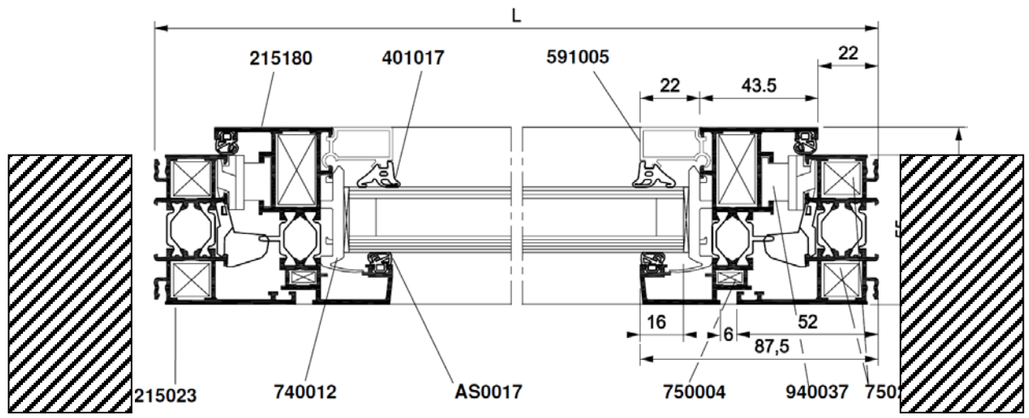

FICHE D’ÉVALUATION

Pose du châssis à soufflet			
DESCRIPTIF DES TÂCHES	**BARÈME**	**NOTE**	**OBSERVATIONS**
Respect du jeu périphérique	/8		Le jeu est régulier
Mise en place des fixations	/8		Répartition harmonieuse et judicieuse
Le dormant est d’aplomb	/10		+/- 1mm
Le dormant est de niveau	/10		+/- 1mm
Mise en place et réglage de l’ouvrant	/5		Bon fonctionnement de l’ouvrant
Mise en place du fond de joint	/6		Respect de la profondeur
Réalisation du cordon d’étanchéité	/8		Aspect visuel conforme aux exigences professionnelles
Respect des règles de sécurité et de l’organisation de son poste de travail	/5		Les règles et l’organisation mises en œuvre permettent un travail en sécurité.
Total	/60		

Date :	N° d’anonymat :
Correcteur(s):	Signature :
Note /60	Note /20