DANS CE CADRE

Académie : Session :

Examen : Série :

Spécialité/option : Repère de l'épreuve :

Épreuve/sous épreuve :

NOM :

(en majuscule, suivi s'il y a lieu, du nom d'épouse)

Prénoms : N° du candidat

Né(e) le : (le numéro est celui qui figure sur la convocation ou liste d'appel)

NE RIEN ÉCRIRE

Appréciation du correcteur :

Note :

NE RIEN ÉCRIRE DANS CE CADRE

Il est interdit aux candidats de signer leur composition ou d'y mettre un signe quelconque pouvant indiquer sa provenance.

CERTIFICAT D'APTITUDE PROFESSIONNELLE
SESSION 2026

MENUISIER ALUMINIUM-VERRE

Epreuve EP2 : Réalisation et contrôle d'un ouvrage courant

Ce sujet comprend 6 pages, numérotées de 1/6 à 6/6.
Dès que le sujet vous est remis, assurez-vous qu'il est complet.

SUJET / DOSSIER RESSOURCES

Durée : 15H00 - Coefficient : 8

L'usage de calculatrice est autorisé.
L'usage de calculatrice avec mode examen actif est autorisé.
L'usage de calculatrice sans mémoire, « type collège » est autorisé.

NE RIEN ÉCRIRE DANS CE CADRE

NE RIEN ÉCRIRE DANS CE CADRE

MODE OPÉRATOIRE

Activité 1 : Fabrication d'une fenêtre 1 vantail oscillo-battant.

Durée totale de l'épreuve : 10h00.

Dimensions : L = 500 mm / H = 1 250 mm.
Débiter, usiner et assembler les profils pour réaliser le vantail + dormant.

Question	Compétence	Critère(s) d'évaluation	Évaluation				
			Non	1	2	3	4
Activité 1	C 2.3.1	Identifier les matériaux					
Activité 2	C.3.1.1	Organiser son poste de travail					
Activité 3	C 3.2.2	Les EPI et EPC utilisés sont adaptés à la situation					
Activité 4	C 3.5.3	Mettre et maintenir en position aux règles d'isostatisme					
Activité 5	C 3.5.4	Les dimensions de débit sont respectées					
Activité 6	C 3.7.4	L'assemblage de l'ouvrage est conforme au plan d'exécution					
Activité 7	C 3.7.6	Vérifier le bon fonctionnement de l'ouvrage					
Activité 8	C3.8.1	La position et le maintien des cales respectent les règles et normes en vigueur					
Activité 9	C 3.11.2	L'ouvrage et son environnement sont nettoyés					
Activité 10	C 4.1.1	Vérifier la conformité du travail					
Activité 11	C 3.7.7	Conditionner et stocker les ouvrages					
Activité 12	C 3.11.3	Replier le matériel et équipement					
Activité 13	C 3.11.4	Évacuer les déchets					

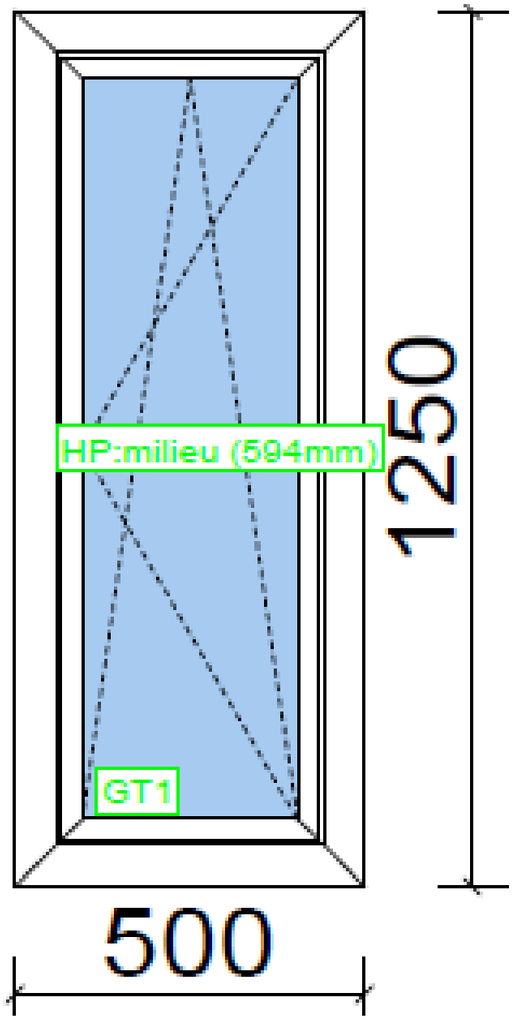

Objectif :

NE RIEN ÉCRIRE DANS CE CADRE

NE RIEN ÉCRIRE DANS CE CADRE

PRENDRE CONNAISSANCE DES DOCUMENTS

- Lire le bon d'atelier.
- Vérifier le plan de l'ouvrage.
- Identifier les profils gammistes nécessaires.

Activité 1 : Fabrication d'une fenêtre 1 vantail – Oscillo-battant

À partir du bon d'atelier, du plan de l'ouvrage et des documentations gammistes, vous devez réaliser une fenêtre à un vantail aux dimensions suivantes :

- **Largeur : 500 mm.**
- **Hauteur : 1 250 mm.**

Les opérations à effectuer sont les suivantes :

- Débit des profils *.
- Usinage des éléments.
- Assemblage de l'ensemble.

Documents fournis :

- Bon d'atelier.
- Plan de l'ouvrage.
- Documentations gammistes.

Exemple fiche fabrication atelier
FICHE DE DÉBIT – Exemple
Fenêtre 1 vantail – Oscillo-Battant
Dimensions de l'ouvrage (exemple) :
• **Largeur : 500 mm**
• **Hauteur : 1 200 mm**
Matériau : Aluminiun RPT
Système : Ouvrant Oscillo-Battant
Règles de jeu (exemple)
• Jeu périphérique ouvrant/dormant : **– 12 mm**
• Feuillure vitrage : **– 24 mm total**

*** Exemple fiche de débit**

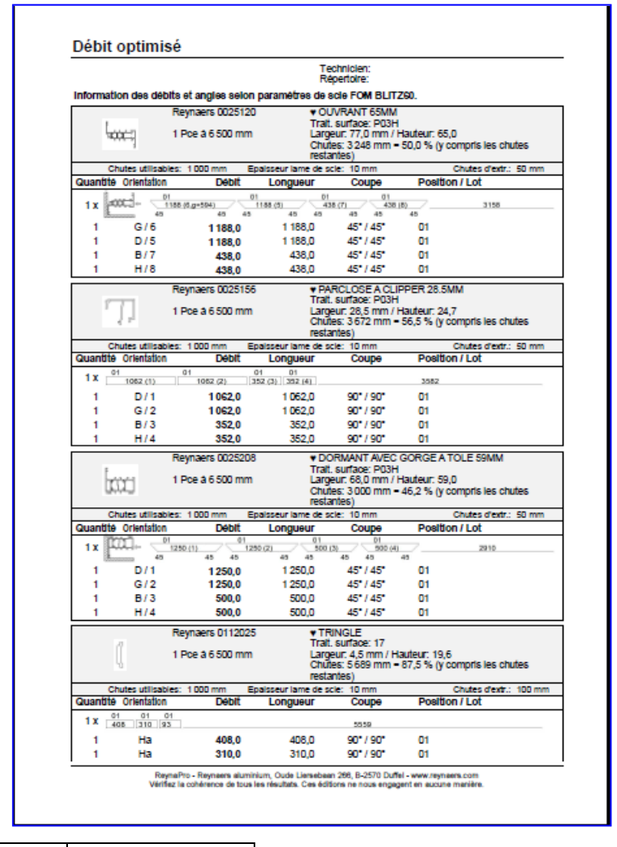

Débit optimisé

Technicien:
Répertoire:

Information des débits et angles selon paramètres de scie FOM BLITZ90.

Reynaers 0025120 — 1 Poe à 6 500 mm — ▾ OUVRANT 65MM, Trait. surface: P03H, Largeur: 77,0 mm / Hauteur: 65,0, Chutes: 3 248 mm = 50,0 % (y compris les chutes restantes)

Chutes utilisables: 1 000 mm — Epaisseur lame de scie: 10 mm — Chutes d'extr.: 50 mm

Quantité	Orientation	Débit	Longueur	Coupe	Position / Lot
1 x					
1	G / 6	**1 188,0**	1 188,0	45° / 45°	01
1	D / 5	**1 188,0**	1 188,0	45° / 45°	01
1	B / 7	**438,0**	438,0	45° / 45°	01
1	H / 8	**438,0**	438,0	45° / 45°	01

Reynaers 0025156 — 1 Poe à 6 500 mm — ▾ PARCLOSE A CLIPPER 28.5MM, Trait. surface: P03H, Largeur: 28,5 mm / Hauteur: 24,7, Chutes: 3 672 mm = 56,5 % (y compris les chutes restantes)

Chutes utilisables: 1 000 mm — Epaisseur lame de scie: 10 mm — Chutes d'extr.: 50 mm

Quantité	Orientation	Débit	Longueur	Coupe	Position / Lot
1 x					
1	D / 1	**1 062,0**	1 062,0	90° / 90°	01
1	G / 2	**1 062,0**	1 062,0	90° / 90°	01
1	B / 3	**352,0**	352,0	90° / 90°	01
1	H / 4	**352,0**	352,0	90° / 90°	01

Reynaers 0025208 — 1 Poe à 6 500 mm — ▾ DORMANT AVEC GORGE A TOLE 59MM, Trait. surface: P03H, Largeur: 68,0 mm / Hauteur: 59,0, Chutes: 3 000 mm = 46,2 % (y compris les chutes restantes)

Chutes utilisables: 1 000 mm — Epaisseur lame de scie: 10 mm — Chutes d'extr.: 50 mm

Quantité	Orientation	Débit	Longueur	Coupe	Position / Lot
1 x					
1	D / 1	**1 250,0**	1 250,0	45° / 45°	01
1	G / 2	**1 250,0**	1 250,0	45° / 45°	01
1	B / 3	**500,0**	500,0	45° / 45°	01
1	H / 4	**500,0**	500,0	45° / 45°	01

Reynaers 0112025 — 1 Poe à 6 500 mm — ▾ TRINGLE, Trait. surface: 17, Largeur: 4,5 mm / Hauteur: 19,6, Chutes: 5 689 mm = 87,5 % (y compris les chutes restantes)

Chutes utilisables: 1 000 mm — Epaisseur lame de scie: 10 mm — Chutes d'extr.: 100 mm

Quantité	Orientation	Débit	Longueur	Coupe	Position / Lot
1 x					
1	Ha	**408,0**	408,0	90° / 90°	01
1	Ha	**310,0**	310,0	90° / 90°	01

ReynaPro - Reynaers aluminium, Oude Liersebaan 266, B-2570 Duffel - www.reynaers.com
Vérifiez la cohérence de tous les résultats. Ces éditions ne nous engagent en aucune manière.

NE RIEN ÉCRIRE DANS CE CADRE

NE RIEN ÉCRIRE DANS CE CADRE

Activité n° 2 : Fabrication d’une étagère en verre claire 6 mm.

MODE OPÉRATOIRE

Activité 2 : Fabrication d’une étagère en verre
Durée totale de l’épreuve : 5h00.

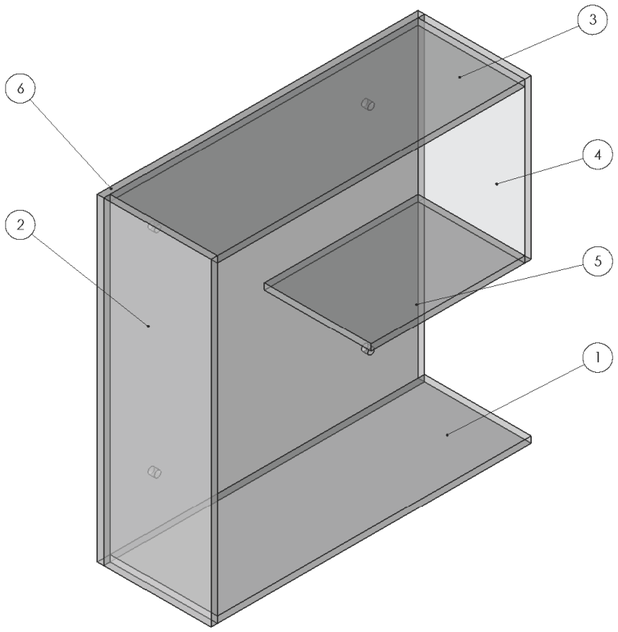

REPERE	DESIGNATION	DESCRIPTION	MATERIAU	QTE
1	Plateau inférieur	Ep. 6mm	Verre	1
2	Montant gauche	Ep. 6mm	Verre	1
3	Plateau spérieur	Ep. 6mm	Verre	1
4	Montant droit	Ep. 6mm	Verre	1
5	Plateau contral	Ep. 6mm	Verre	1
6	Fond	Ep. 6mm	Verre	1

Etagère	Déssiné par :	Feuille : DT 1/2
	Format : A3	Date :
Perspective isométrique	Echelle : 1:2	

Mise en situation :

Un client vous demande de **réaliser une étagère pour la salle de bain**.

Matériel à disposition :

- Verre clair de 6 mm, dimensions **600 × 600 mm** 2 pièces.
- **Colle UV** pour fixation.

L’assemblage sera effectué par collage ultraviolet conformément aux cotes prévues, et les perçages seront réalisés en fonction de la disponibilité des centres.

NE RIEN ÉCRIRE DANS CE CADRE

NE RIEN ÉCRIRE DANS CE CADRE

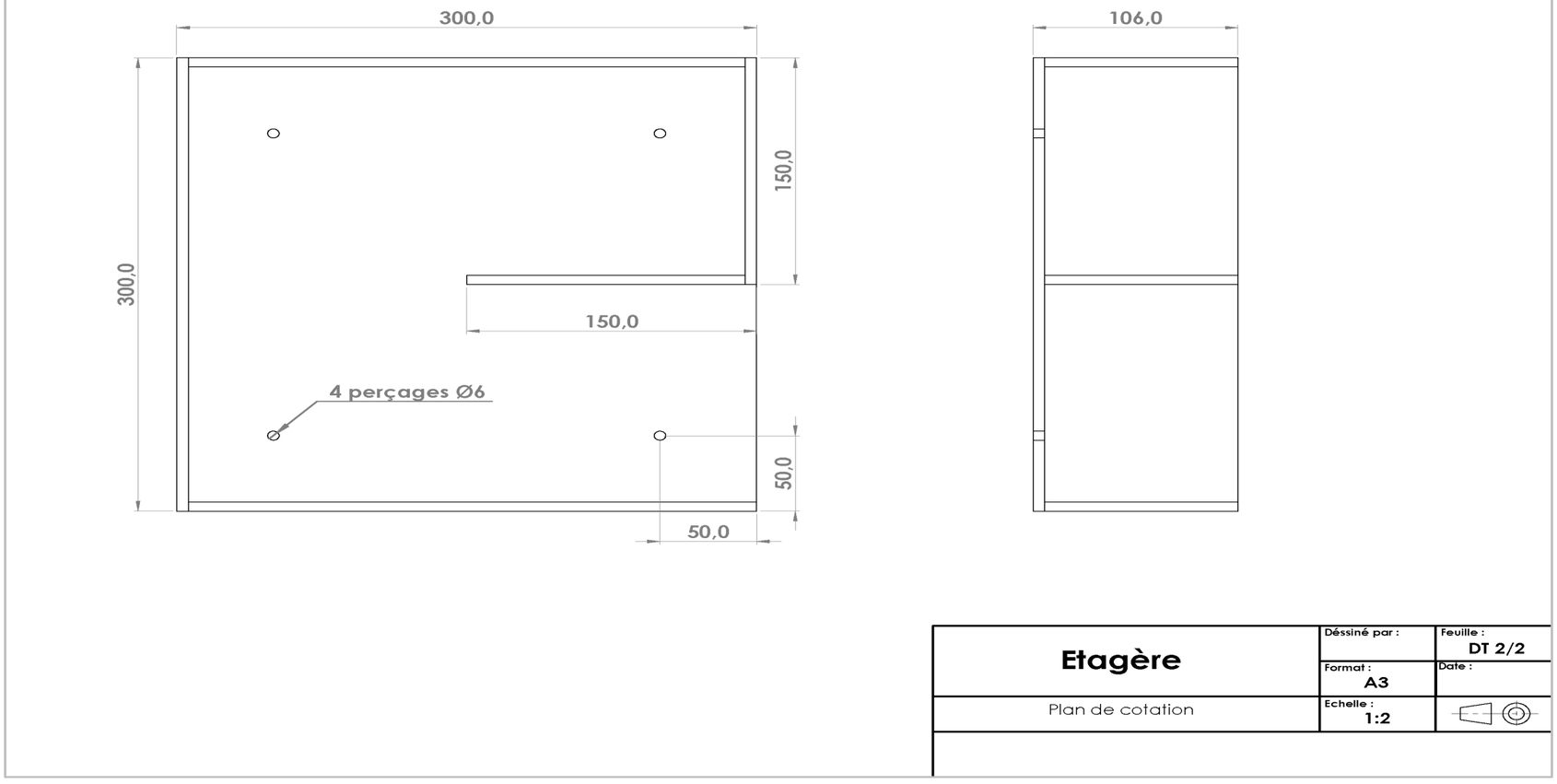

Etagère	Déssiné par :	Feuille : DT 2/2
	Format : A3	Date :
Plan de cotation	Echelle : 1:2	

NE RIEN ÉCRIRE DANS CE CADRE

NE RIEN ÉCRIRE DANS CE CADRE

Étagère en verre
Barème de correction

Question	Compétence	Critère(s) d'évaluation	Évaluation				
			Non	1	2	3	4
Activité 1	C 2.3.2	Déterminer les quantités de matériaux et d'éléments nécessaires à son intervention					
Activité 2	C.3.1.1	Organiser son poste de travail					
Activité 3	C 3.2.2	Les EPI et EPC utilisés sont adaptés à la situation					
Activité 4	C 3.5.1	Mesurer et tracer					
Activité 5	C 3.5.4	Les dimensions de débit sont respectées					
Activité 6	C 3.6.1	Réaliser des joints façonnés					
Activité 7	C 3.5.5	Les produits verriers (perçage)					
Activité 8	C 3.7.3	Assembler par collage les produits verriers					
Activité 9	C 3.11.2	L'ouvrage et son environnement sont nettoyés					