CAP (Menuisier aluminium-verre)

SUJET D'EXAMEN (SESSION OFFICIELLE)

EP2 - Fabrication d’un ouvrage simple - Session 2021

Sujet de l'examen national tel que publié pour la session indiquée. Source : sujets nationaux publiés par le ministère chargé de l'examen et les services académiques. Document mis à disposition par FormaV pour la révision.

Toutes les annales et leurs corrigés : https://capmenuisieralu.fr/annales-sujets-et-corriges

CERTIFICAT D'APTITUDE PROFESSIONNELLE

MENUISIER ALUMINIUM-VERRE

Session 2021

Durée : 14 heures **Coefficient : 8**

ÉPREUVE EP2

Fabrication d'un ouvrage simple

DOSSIER SUJET

Ce dossier sujet comporte 5 pages, numérotées de **DS 1/5** à **DS 5/5.**

Assurez-vous que cet exemplaire est complet.
S'il est incomplet, demandez un autre exemplaire au chef de salle.

L'usage de calculatrice avec mode examen actif est autorisé.
L'usage de calculatrice sans mémoire, type collège, est autorisé.

L'entreprise qui vous emploie réalise les menuiseries extérieures ainsi que quelques éléments de miroiterie.

Dans le cadre de ces travaux, vous devez réaliser les ouvrages suivants :

1. **Un châssis à soufflet.**
2. **Un miroir pour salle de bain**

Activité N°1	Fabrication d'un châssis à soufflet	/100

Mise en situation :

Vous réalisez le châssis à soufflet aux dimensions de L800 x H500 :

- Débiter, usiner et assembler les profilés,
- Mettre en place le vitrage 4/12/4 clair ou similaire (en fonction de la disponibilité du centre),
- Poser les joints et les accessoires,
- Débiter et ajuster les éléments d'habillage du châssis,
- Débiter, usiner et assembler les profilés.

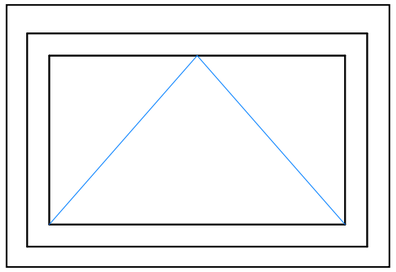

EXEMPLE
COUPES DE PRINCIPE

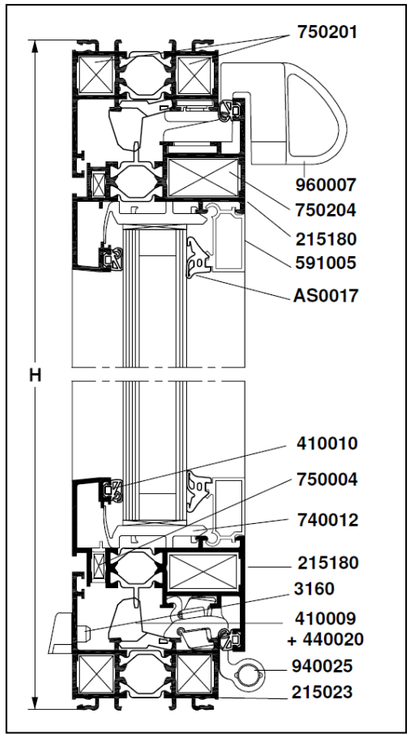

Fiche de débit :

Référence	*Désignation*	*Quantité*	*Coupe*	*Longueur*
215 023	*Dormant*	*2*	*45-45*	*800*
215 023	*Dormant*	*2*	*45-45*	*500*
215 180	*Ouvrant*	*2*	*45-45*	*756*
215 180	*Ouvrant*	*2*	*45-45*	*456*
591 005	*Parclose*	*2*	*90-90*	*669*
591 005	*Parclose*	*2*	*90-90*	*325*

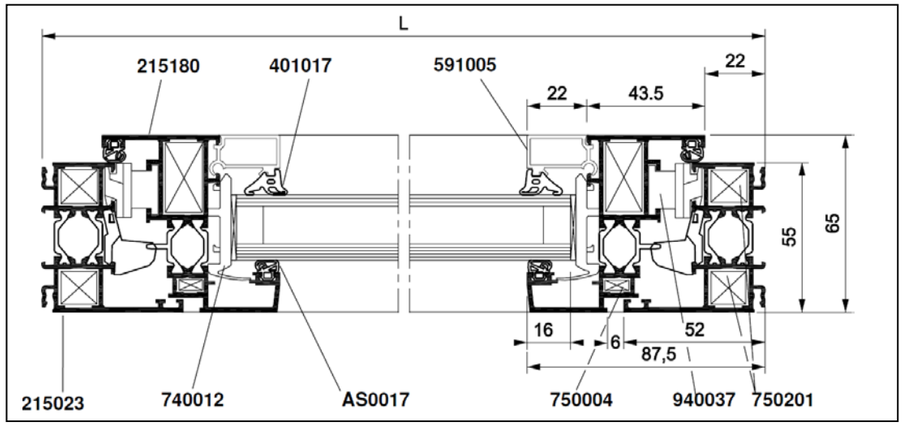

Pour réaliser ce travail vous disposez :

1. D'un dossier de fabrication,
2. Des fournitures nécessaires (profilés, accessoires…).

Activité N°2	Fabrication d’un miroir de salle de bain	/60

Mise en situation :

Vous devez réaliser un miroir pour salle de bain

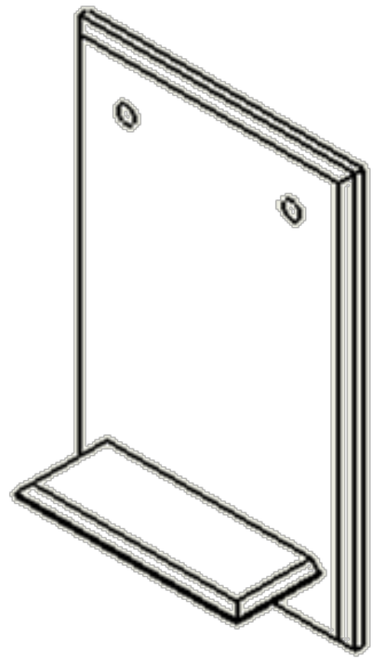

Pour réaliser ce travail vous disposez :

- D’un miroir de 6 mm de 300 x 200 pour le miroir,
- D’une glace claire de 6 mm de 100 x 50 pour la tablette,
- De foret de 6mm,
- De colle UV.

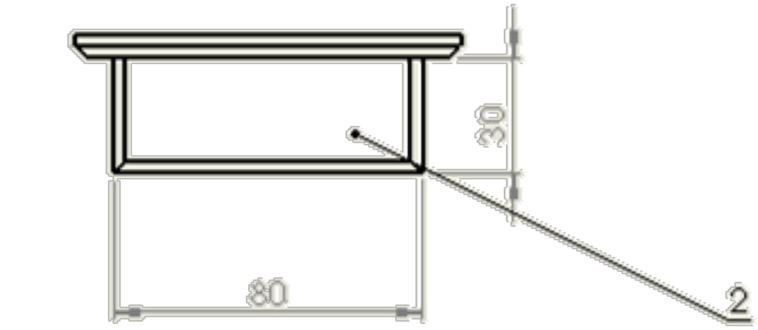

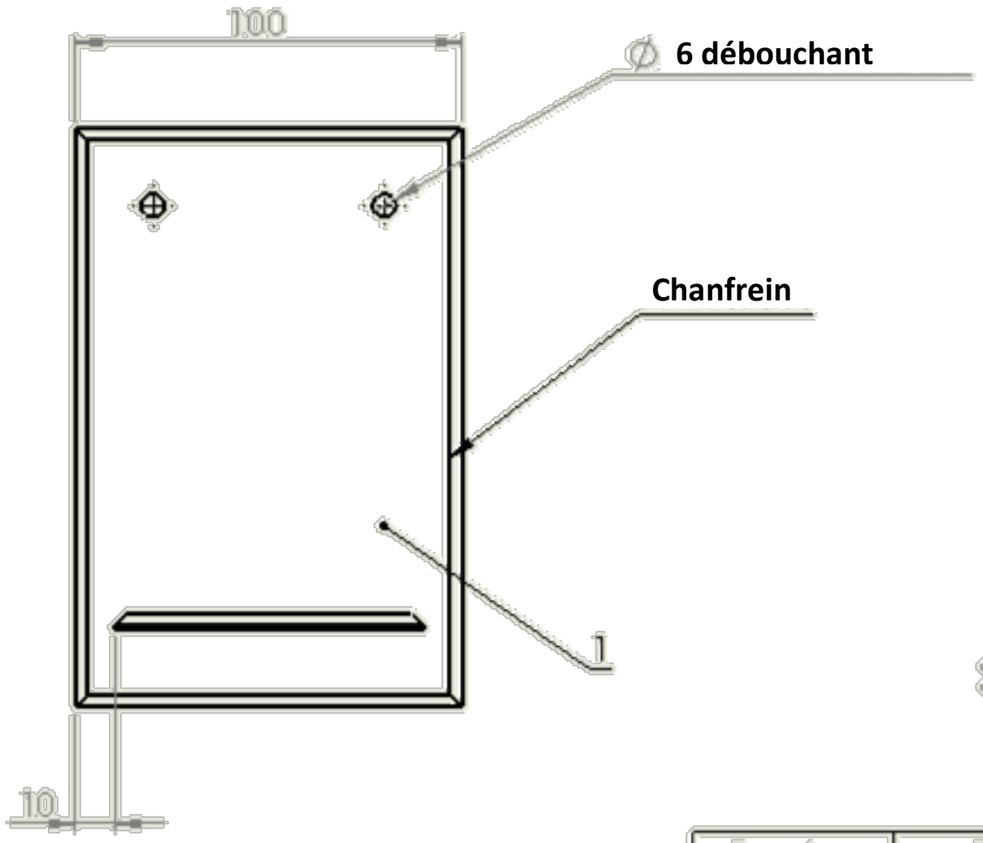

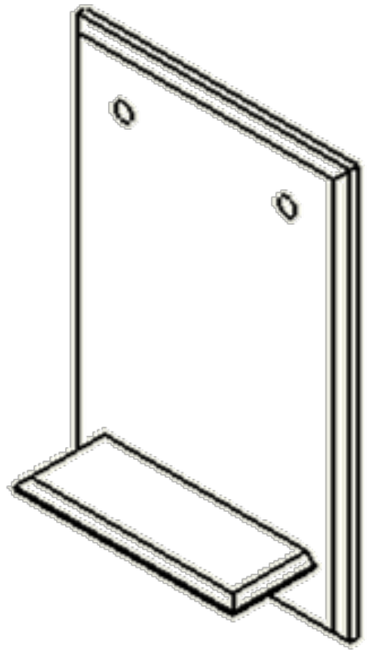

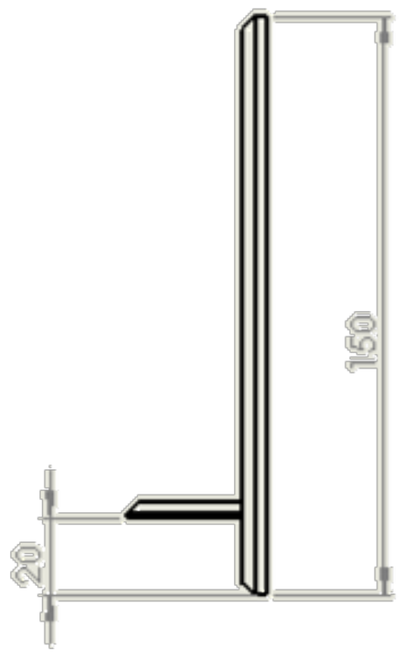

Repére	Désignation	DESCRIPTION	QTE
1	Miroir	Epaisseur 6mm	1
2	Tablette	Verre clair 6mm	1

FICHE D'ÉVALUATION ACTIVITÉ 1

Châssis à soufflet			
DESCRIPTIF DES TÂCHES	**BARÈME**	**NOTE**	**OBSERVATIONS**
FABRICATION			
Débit des profilés	/14		Cotes +/- 1mm
Usinage (drainage) des profilés	/12		Cotes +/- 1mm
Assemblage du châssis	/14		Qualité de l'affleurement Le fonctionnement et les jeux prévus sont respectés
Mise en place des différents accessoires	/20		Respect des positions
Mise en place des joints de calfeutrement	/7		Respect des positions, pas de rupture
Pose des éléments de remplissage	/8		Respect du calage
Débit et ajustage des parcloses	/10		Qualité de l'ajustage
Aspect de l'ouvrage	/10		Pas de détérioration de surface et conformité vis-à-vis des exigences professionnelles
Respect des consignes de sécurité et organisation du poste de travail	/5		Les règles et l'organisation mises en œuvre permettent un travail en sécurité.
Sous-total	/100		

FICHE D'ÉVALUATION ACTIVITÉ 2

Miroir de salle de bain			
DESCRIPTIF DES TÂCHES	**BARÈME**	**NOTE**	**OBSERVATIONS**
Découpe du miroir et de la tablette	/15		Cotes +/- 1mm
Façonnage du joint	/10		Suivant les exigences professionnelles
Façonnage du chanfrein	/10		Suivant les exigences professionnelles
Perçage du trou Ø 6mm	/10		Perçage net et respect de la position
Collage ultraviolet	/10		Qualité du collage, position
Respect des consignes de sécurité et organisation du poste de travail	/5		Les règles et l'organisation mises en œuvre permettent un travail en sécurité.
Sous-total	/60		

Date :	N° d'anonymat:
Correcteur(s) :	Signature :
Note /160	Note /20